MANUAL DE INSTALACIÓN: SANITARIO SUSPENDIDO

KLIPEN

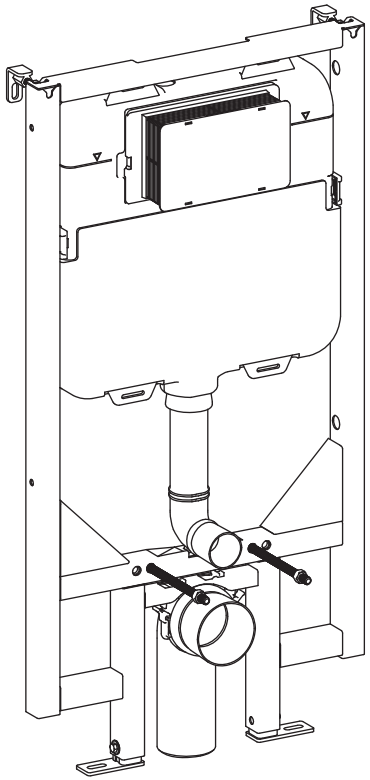

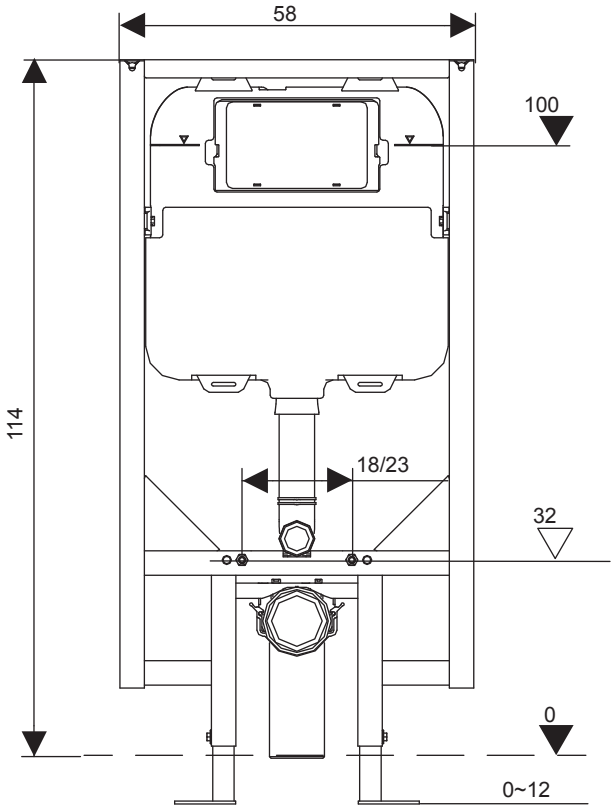

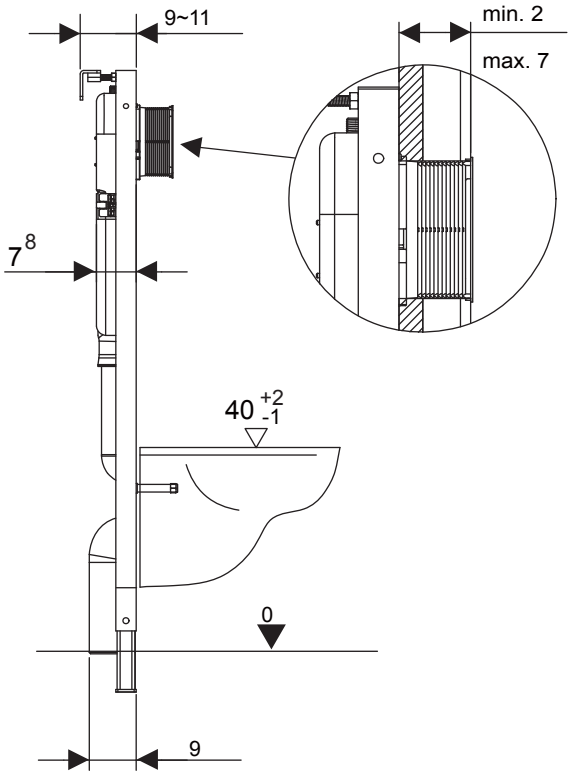

KLIPEN

1

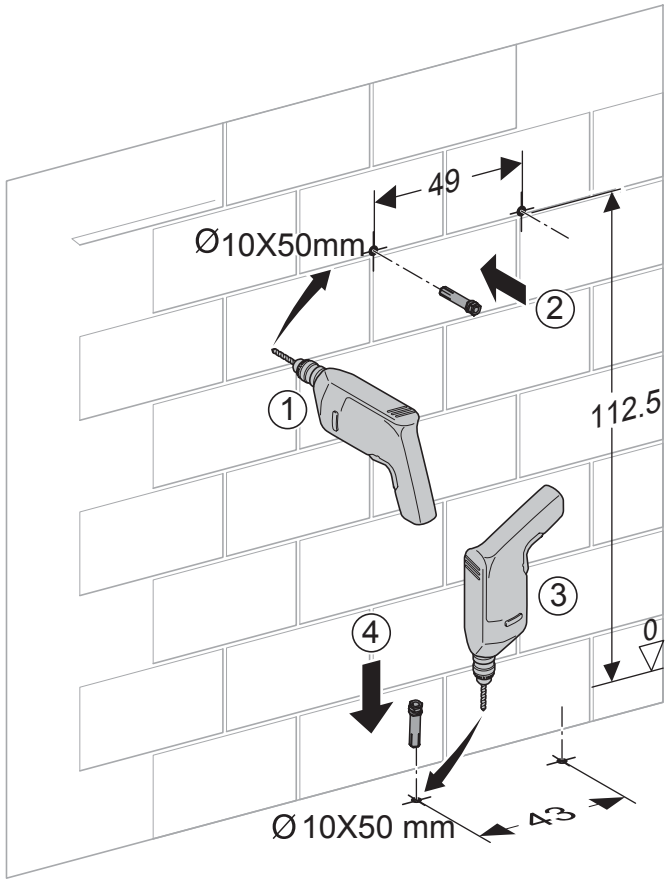

2

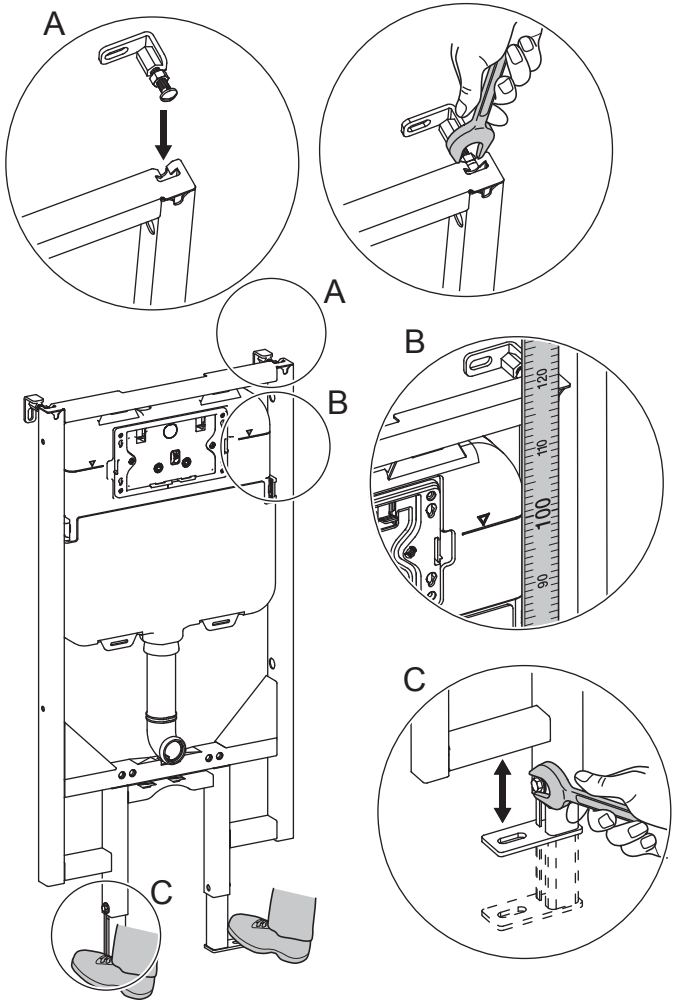

KLIPEN

3

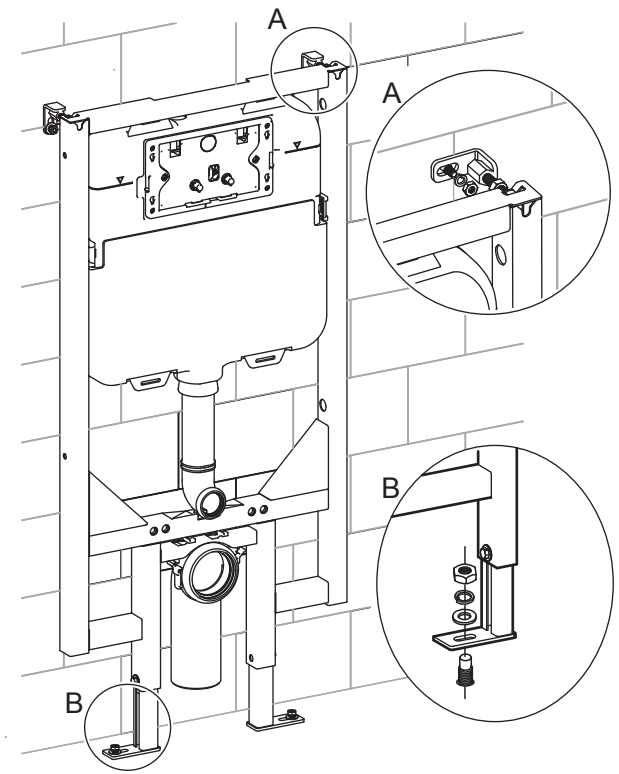

4

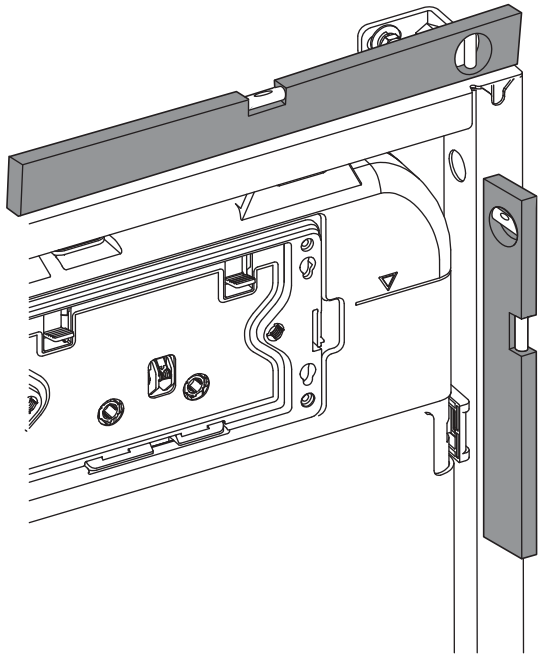

KLIPEN

5

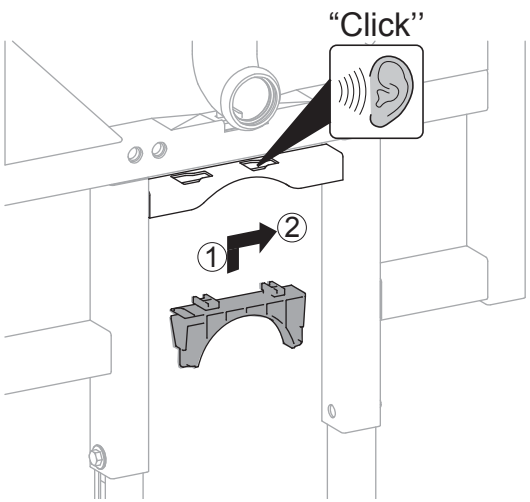

6

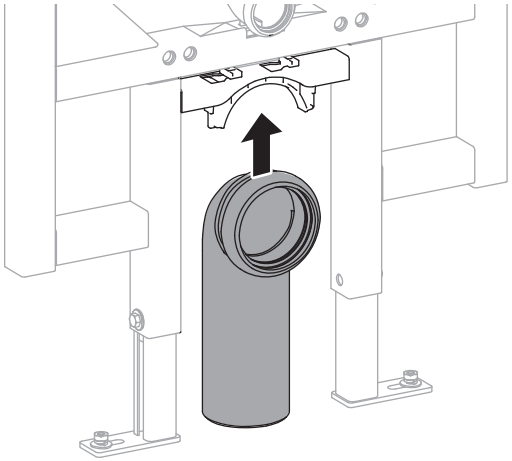

7

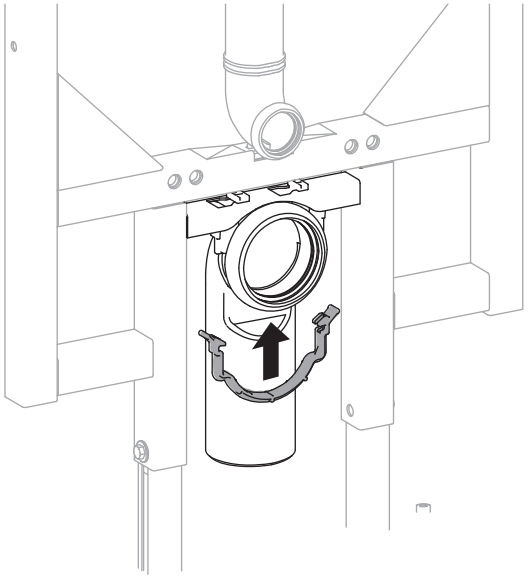

8

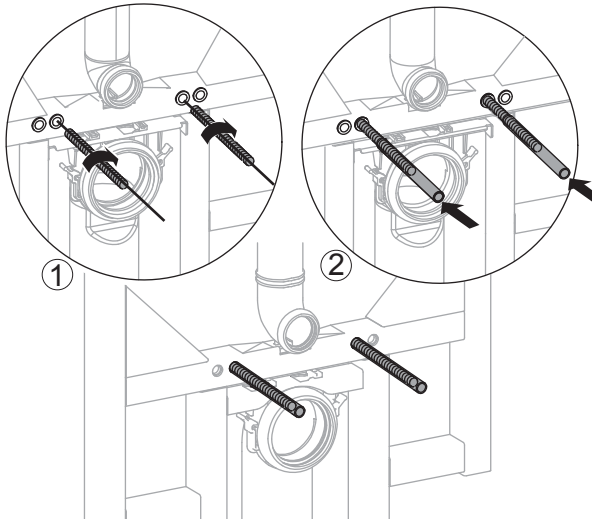

9

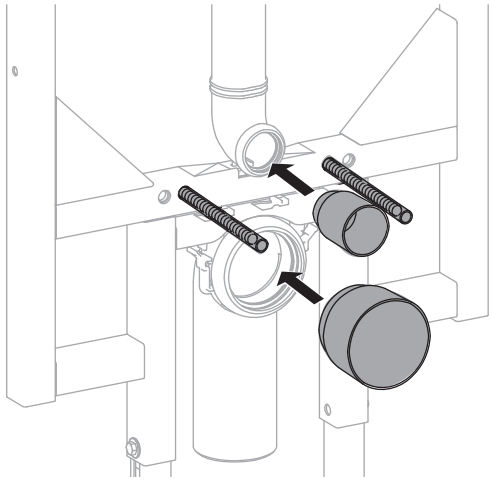

10

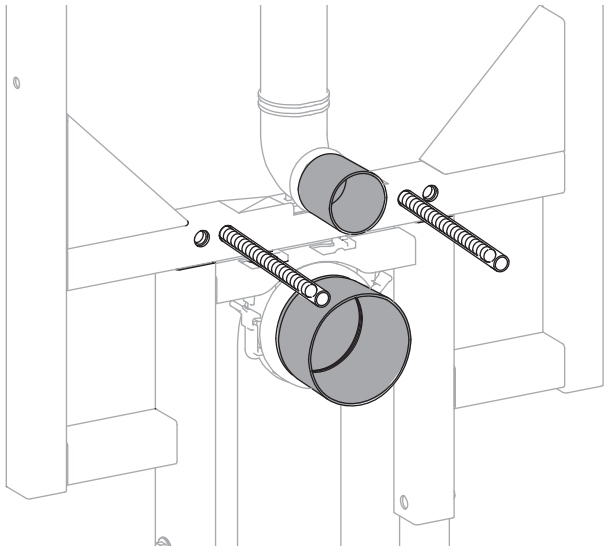

11

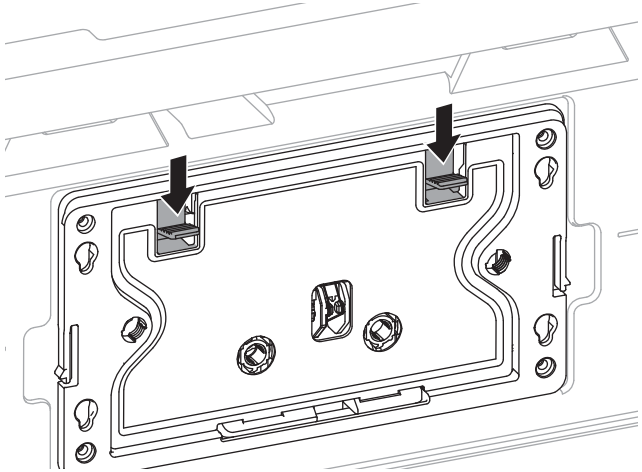

12

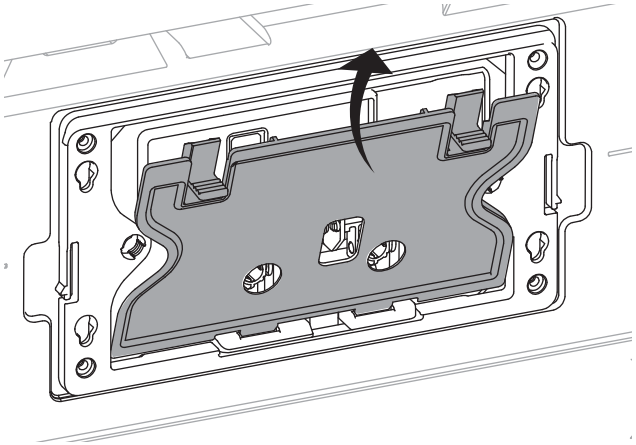

KLIPEN

13

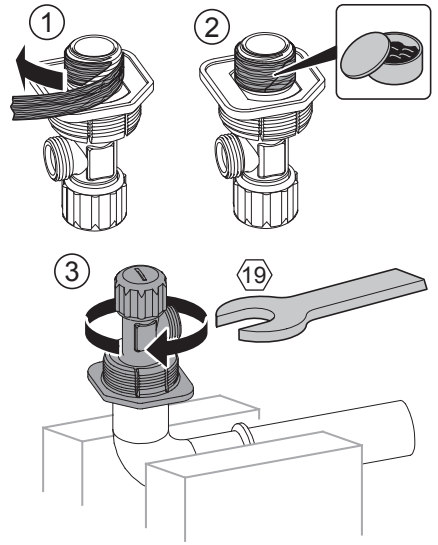

14

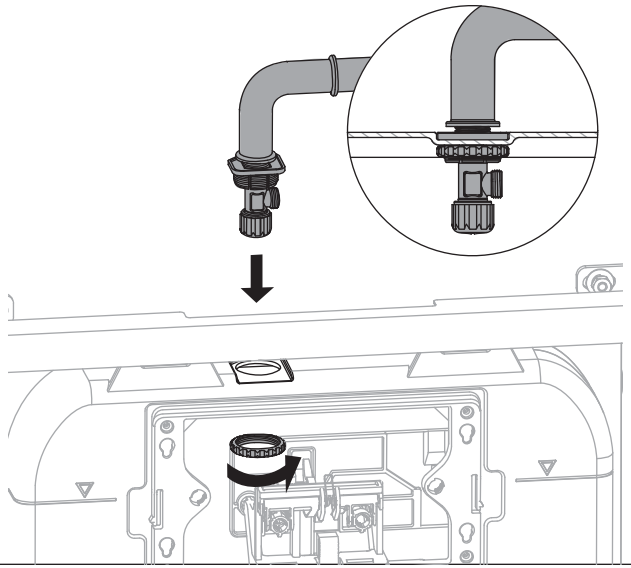

15

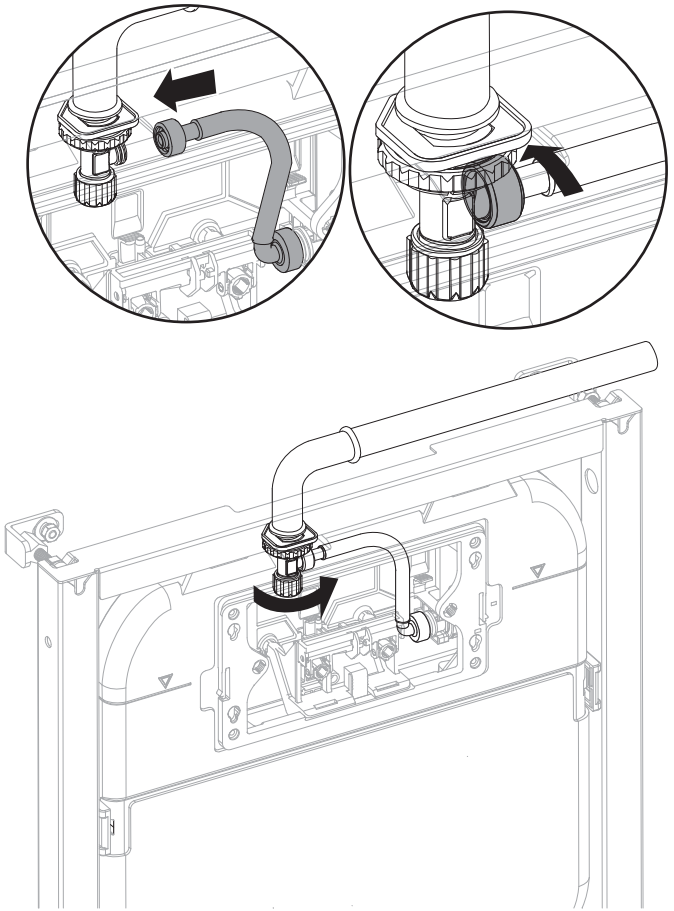

16

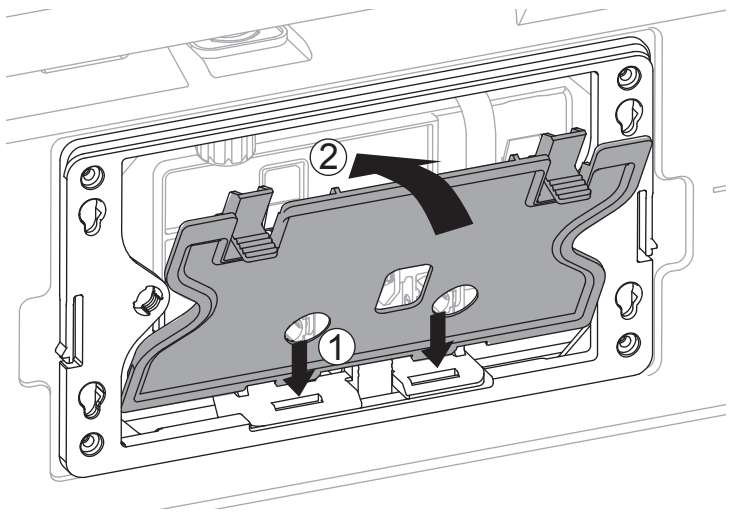

17

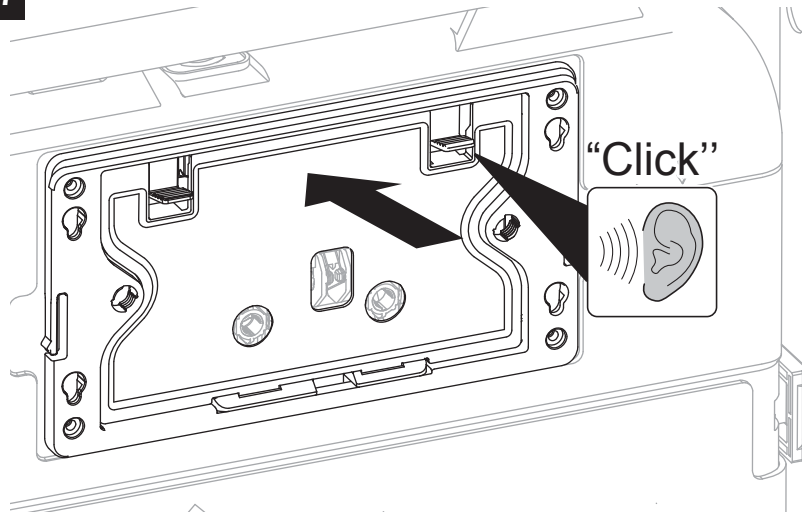

18

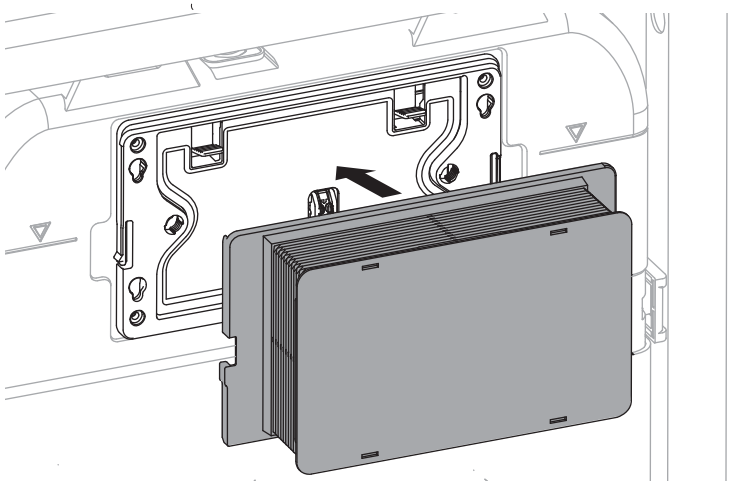

19

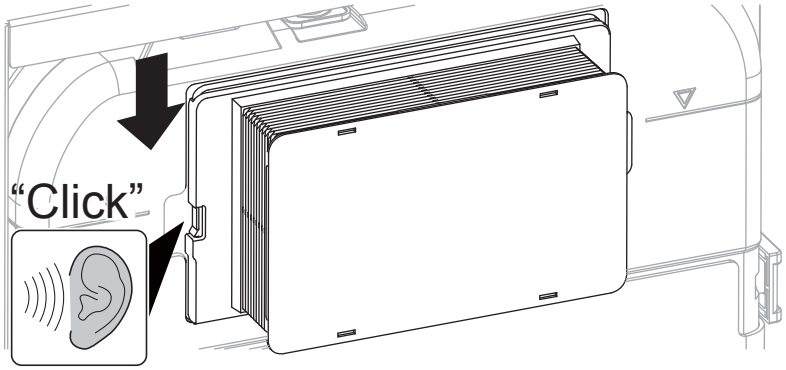

20

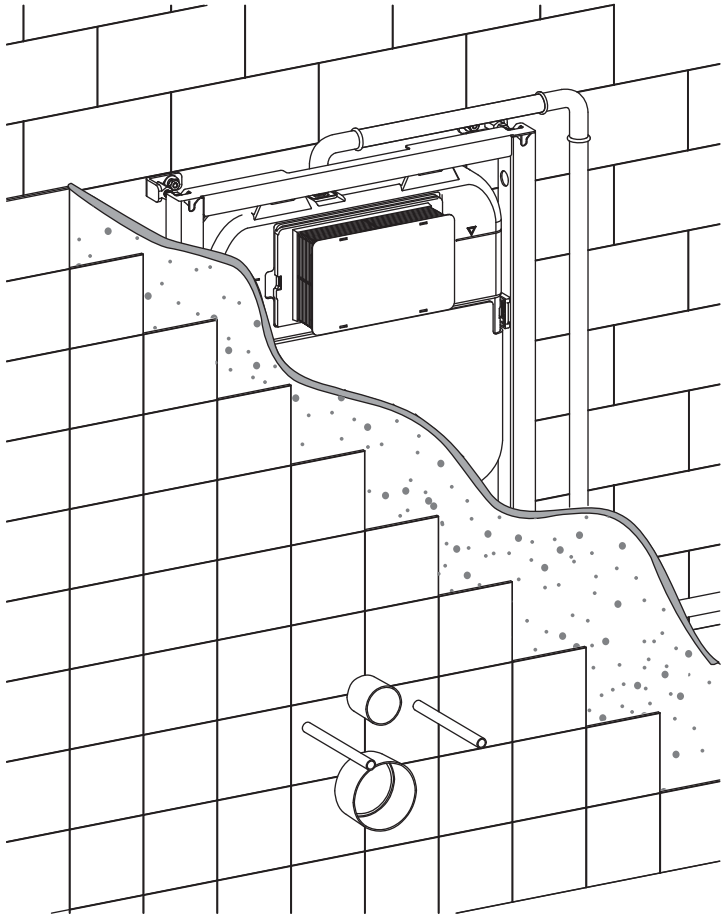

21

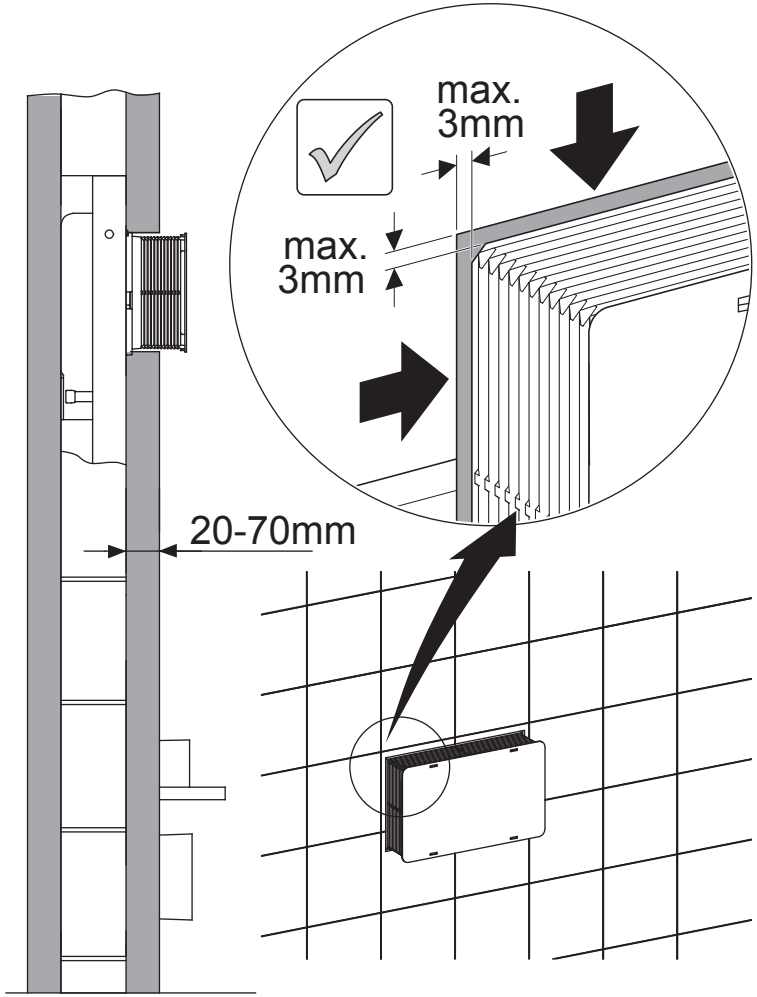

MANUAL DE INSTALACIÓN: SANITARIO SUSPENDIDO

KLIPEN

1

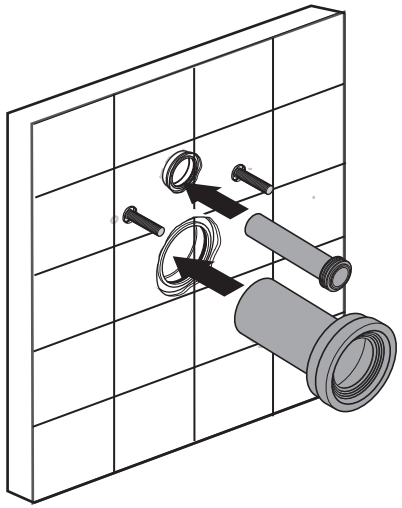

2

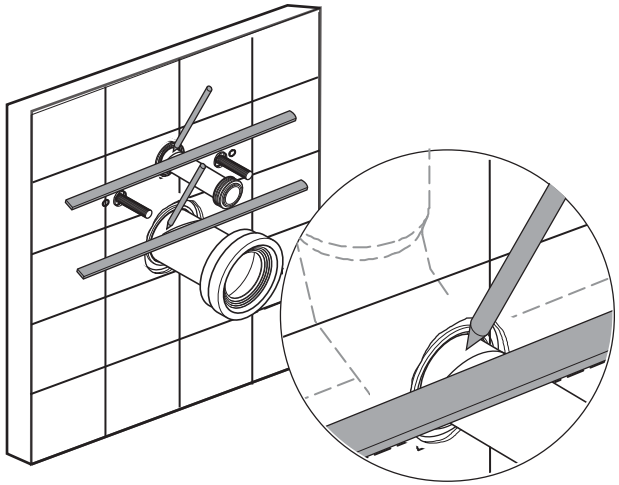

3

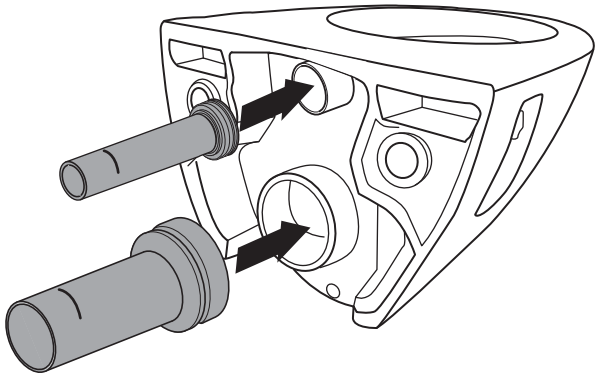

4

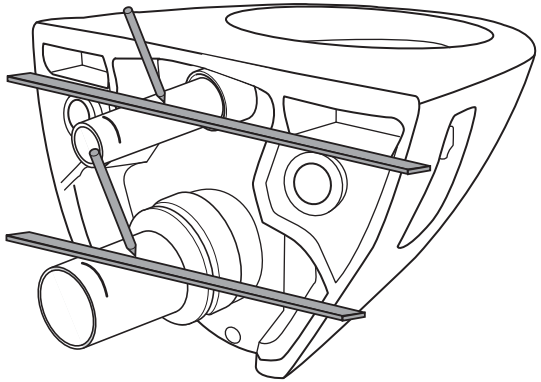

5

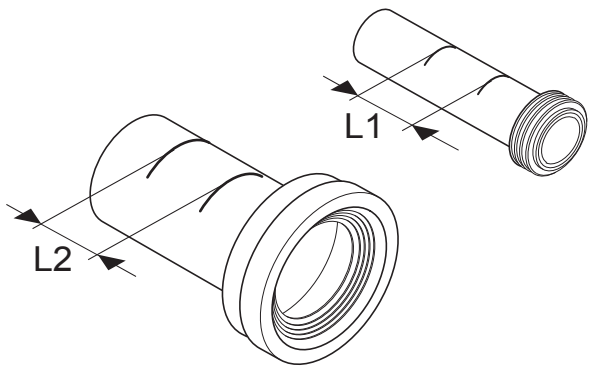

6

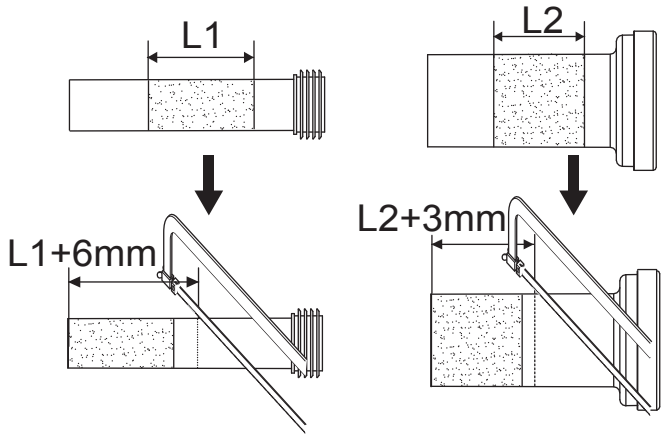

7

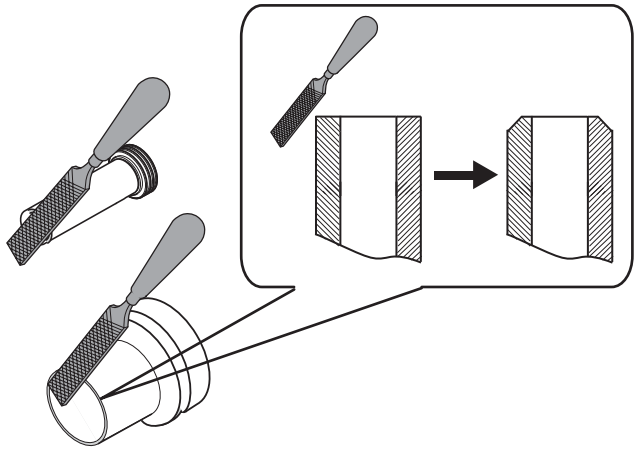

8

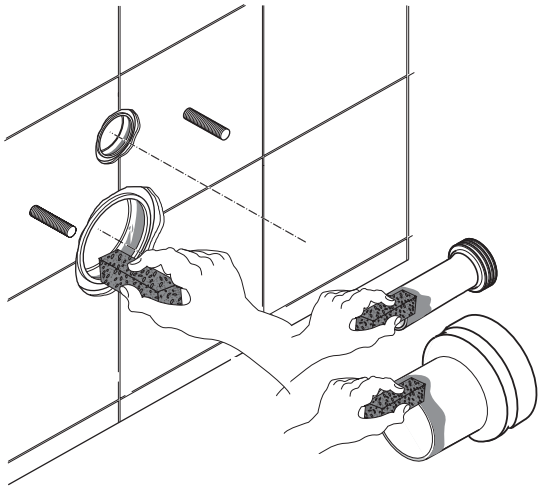

9

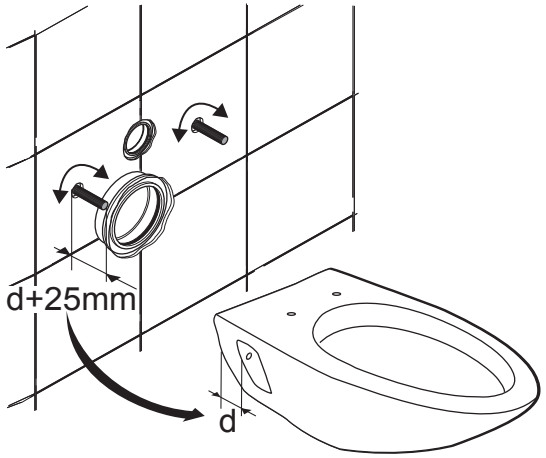

10

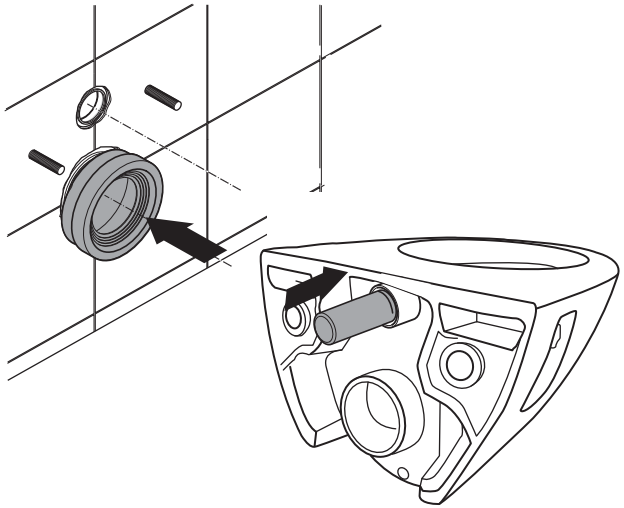

11

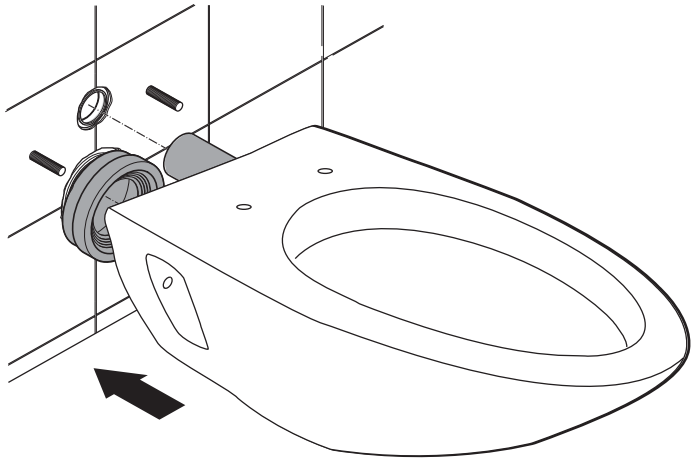
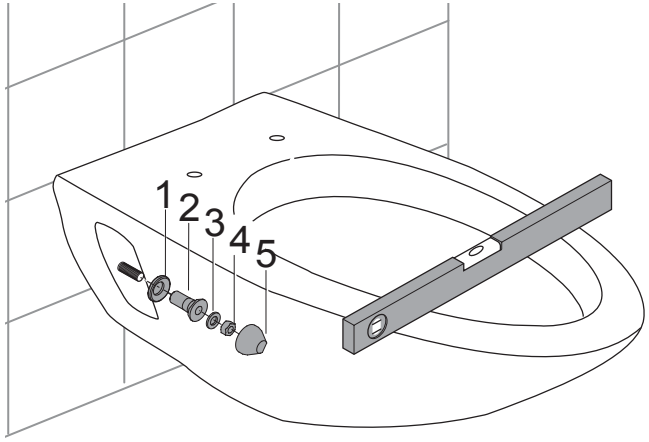
12