MANUAL DE INSTALACIÓN: BRAZO REGADERA A TECHO BASICO

KLIPEN

PRESENTACIÓN

DIBUJO TÉCNICO

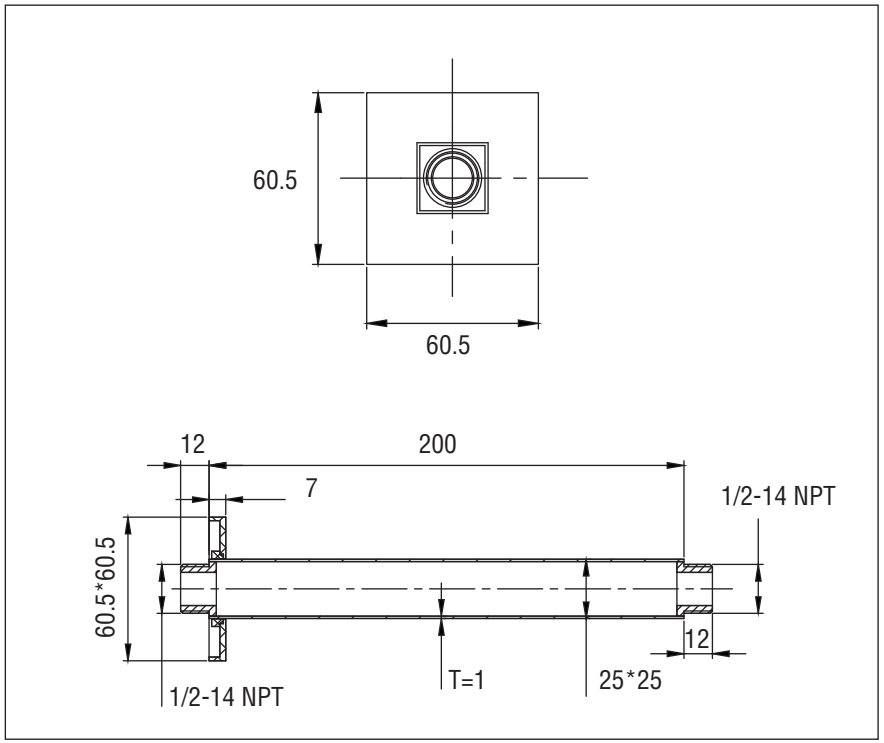
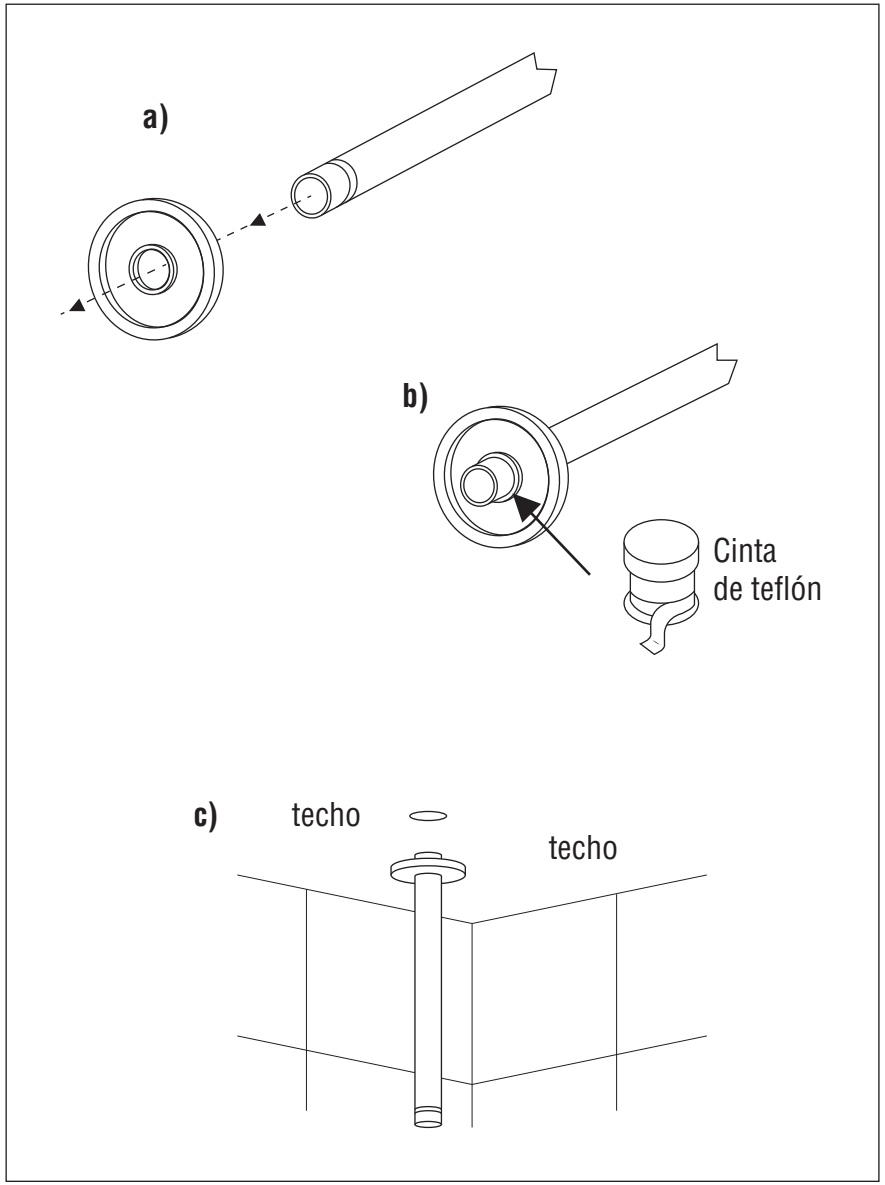
INSTALACIÓN