KLIPEN

LAVAMANOS BAJO CUBIERTA

MISTIK III



DESCRIPCIÓN:

Los lavamanos de empotrar incorporan diseños elegantes y vanguardistas. Nuestros diferentes modelos ofrecen composiciones planas, o decorativas, pensadas para resaltar sus ambientes con un aire artístico y exclusivo.

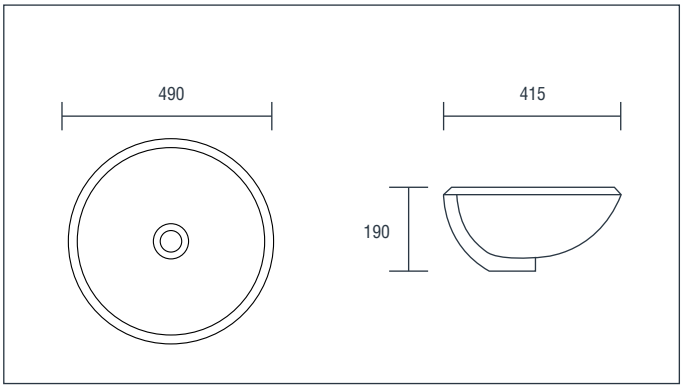

INFORMACIÓN TÉCNICA

Modelo:
Redondo.

Material del producto:
Cerámica vitrificada.

Garantía:
De por vida en Cerámica vit.

Dimensiones:
490*415*190 (mm).

Grifería recomendada:
Cuello bajo o a pared.

Color:
Blanco.

Peso bruto:
9 kg.

DIAGRAMA TÉCNICO

VISTA FRONTAL

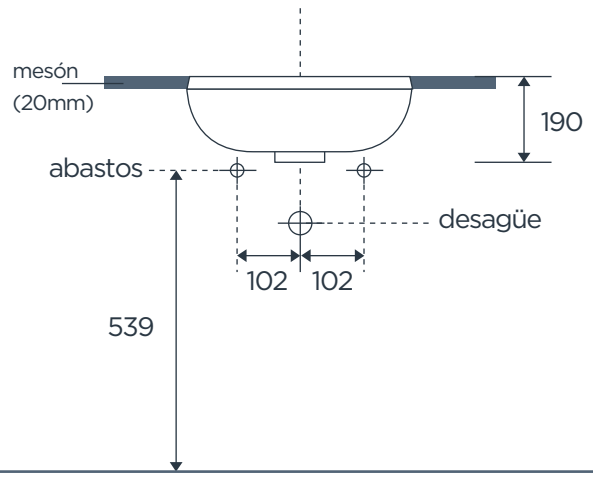

VISTA LATERAL

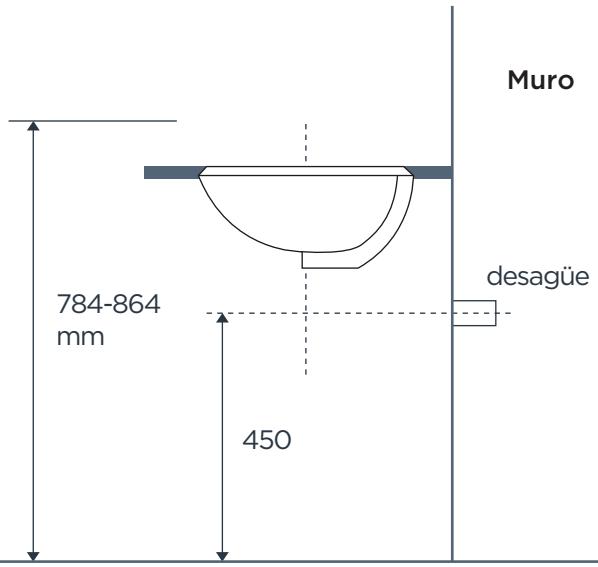

Piso | **Piso**

Estas dimensiones son nominales y están sujetas a cambios sin previo aviso. **unidad de medida: (mm).**

LIMPIEZA & MANTENIMIENTO

- No usar esponjas, cepillos o polvos abrasivos para la limpieza.
- Evite golpear el lavamanos con objetos pesados o herramientas contundentes, ya que estos pueden fracturar el esmaltado o despicar el material.
- Realizar la limpieza diaria del lavamanos con una solución de agua tibia y jabón neutro.